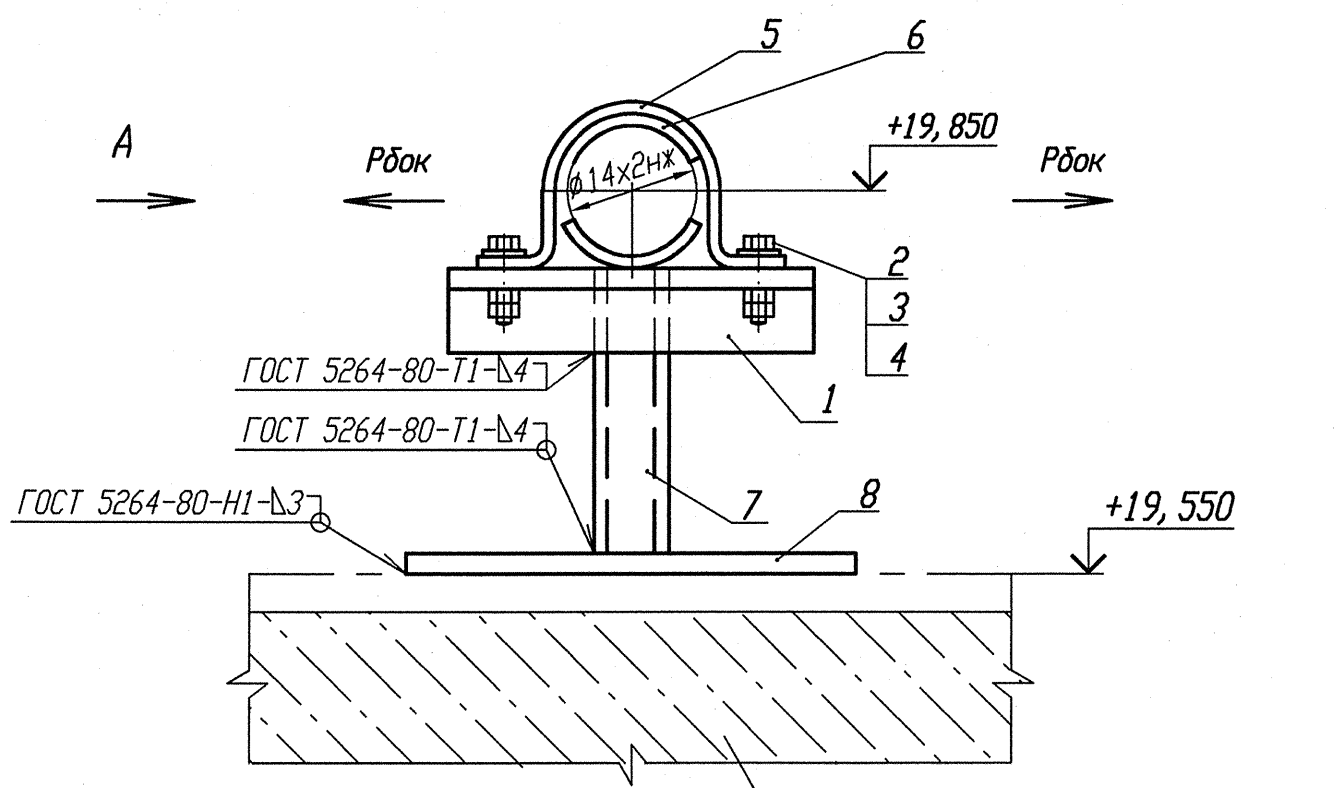

Деталь поз. 5 (Lр=100) √ (√)

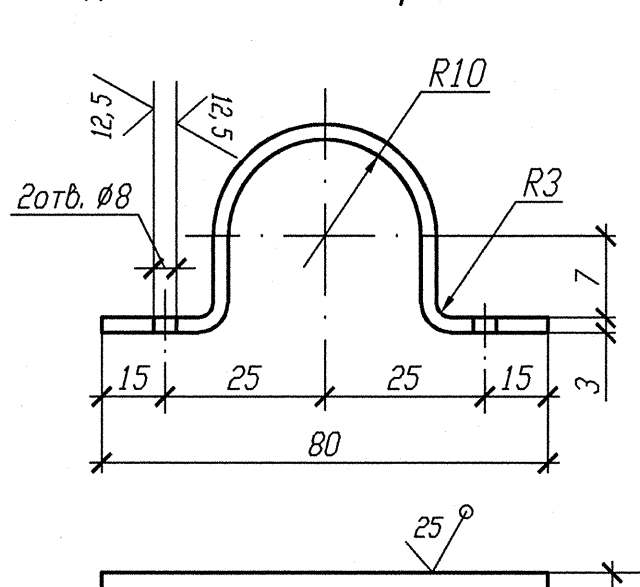

Деталь поз. 6 √ (√)

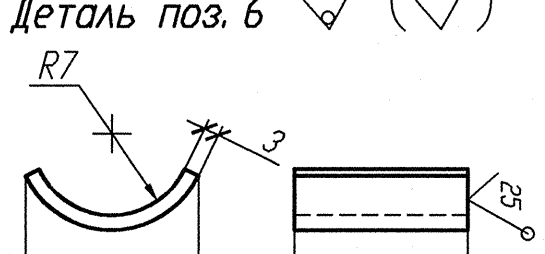

Номер опоры	3TV10Y241	3TV10Y242	3TV10Y243	3TV10Y244	3TV10Y379	3TV10Y381	3TV10Y383
Нагрузка на опору Pz(кН)	0,053	0,044	0,055	0,061	0,050	0,048	0,199
Нагрузка на опору Рбок(кН)	0,030	0,014	0,034	0,017	0,038	0,034	0,058

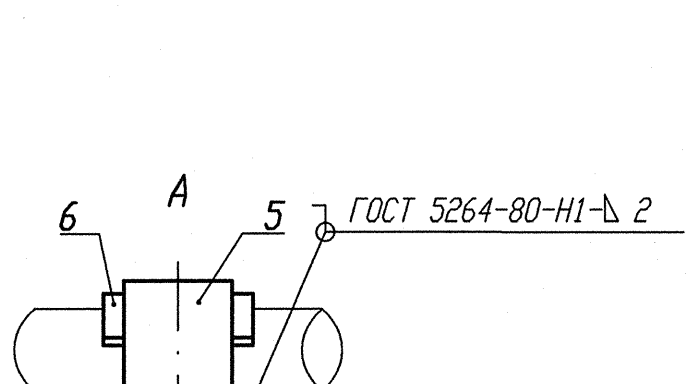

1 Привязку опоры смотри изометрический чертеж 3TV50Z07.
2 Сварку производить по ГОСТ 5264-80.
3 Отметка трубопровода подлежит уточнению в соответствии с уклоном трубопровода.
4 Максимальная нагрузка на опору Р дана с учетом сейсмического воздействия.
5 Спецификация составлена на одну опору.
6 Изготовить семь комплектов.

Спецификация деталей

Поз.	Обозначение	Наименование	Кол.	Материал	Масса, кг ед.	Масса, кг общ.	Примечание
1	ГОСТ 8509-93	Уголок В 35х35х4 l=300	1	Ст 3 пс 2-сб ГОСТ 535-2005	0,63	0,63	
2	ГОСТ 7798-70	Болт М6-6gх30.56.35	2	35 ГОСТ 1050-88	0,009	0,018	
3	ГОСТ 11371-78	Шайба А.6х2.02.Ст3пс	2	ОК360В-2-IV-Ст3пс ГОСТ 16523-97	0,0014	0,0028	
4	ГОСТ 5915-70	Гайка М6-6Н.8.35	4	35 ГОСТ 1050-88	0,0026	0,0104	
5	БК-1998784	Полухомут Б-ПН-3х100х30	1	ОК360В-4-IV-Ст3сп-сб ГОСТ 16523-97	0,08	0,08	
6	БК-1998785	Прокладка Б-ПН-3х22х50	2	12Х18Н10Т-МНГ ГОСТ 5582-75	0,03	0,06	
7	ГОСТ 8240-97	Швеллер 10 l=286	1	Ст 3 пс 2-сб ГОСТ 535-88	2,457	2,457	
8	ГОСТ 19903-74	Лист Б-ПН 4х70х110	1	Ст 3 сп 5-сб ГОСТ 14637-89	0,2418	0,2418	
	ГОСТ 2246-70	Проволока		Св-04Х19Н11М3		-	
	ГОСТ 9467-75	Электроды		УОНИИ 13/45		-	
					Итого:	3,50	

АРХИВНЫЙ ЭКЗЕМПЛЯР

Инв. N подл. | Подп. и дата | Взам. инв. N
R3.03732.1.0.13 | 12.03.13 |

Изм.	Кол. уч.	Лист	Nдок.	Подпись	Дата
Инж. Эк.		Случевская			12.02
Пров. инж. Ік.		Шабинский			12.02
Пров. вед. инж.		Махотина			12.02
Н. контр.		Краснояров			13.02

Инв. N подл. R3.03732.1.0.13
Лист 164

R3.TV10.3095.013.03.00.082

Ростовская АЭС Блок 3

Редукторное отделение
Герметичная часть
Трубопроводы отбора проб
Рр больше 2,2 МПа

Стадия	Лист	Листов
Р	1	1

Опора скользящая направляющая
3TV10Y241 – 3TV10Y244,
3TV10Y379, 3TV10Y381, 3TV10Y383

ОАО "НИАЭП" 2013

Формат А4х3